Talis M54
Jednoručna kuhinjska miješalica 270, izljev za izvlačenje, 1 mlaz
Završne obrade: **krom** Broj artikla: **72808000**

Opis

Značajke proizvoda

- ComfortZone 270
- Područje zakretanja adjustable in 4 steps 60°, 110°, 150° or 360°
- laminarni mlaz
- Quick-Connect cijev tuša
- Maksimalna količina protoka pri 3 bara: 8 l/min
- keramička kartuša
- Vrsta priključka: G ⅜ priključna cijev
- Prilagodljivo ograničenje temperature
- Ugrađeni nepovratni ventil
- Prikladno za protočne grijače
- kategorija buke: I
- kategorija protoka vode: O

Tehnologija

Comfort Zone

Quick Clean

Nagrade za dizajn

iF DESIGN AWARD 2020

reddot winner 2020

Slika proizvoda
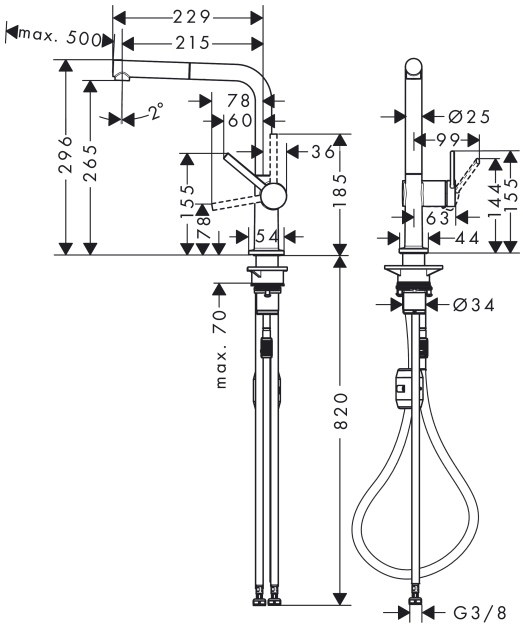
Mjerna skica